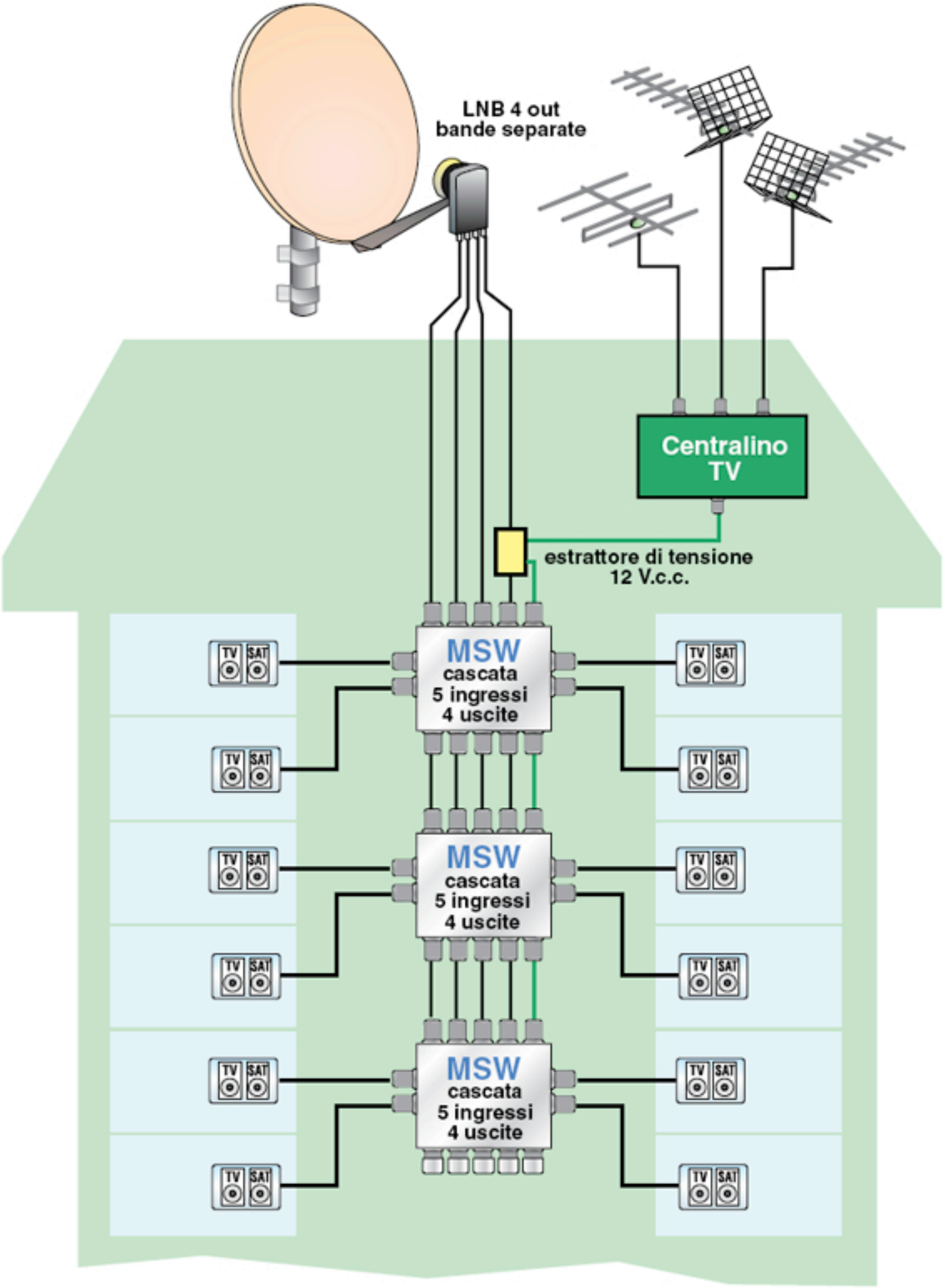
LNB 4 out
bande separate
Centralino
TV
estrattore di tensione
12 V.c.c.
MSW
cascata
5 ingressi
4 uscite
MSW
cascata
5 ingressi
4 uscite
MSW
cascata
5 ingressi
4 uscite
TV
SAT